Разрез 2-2

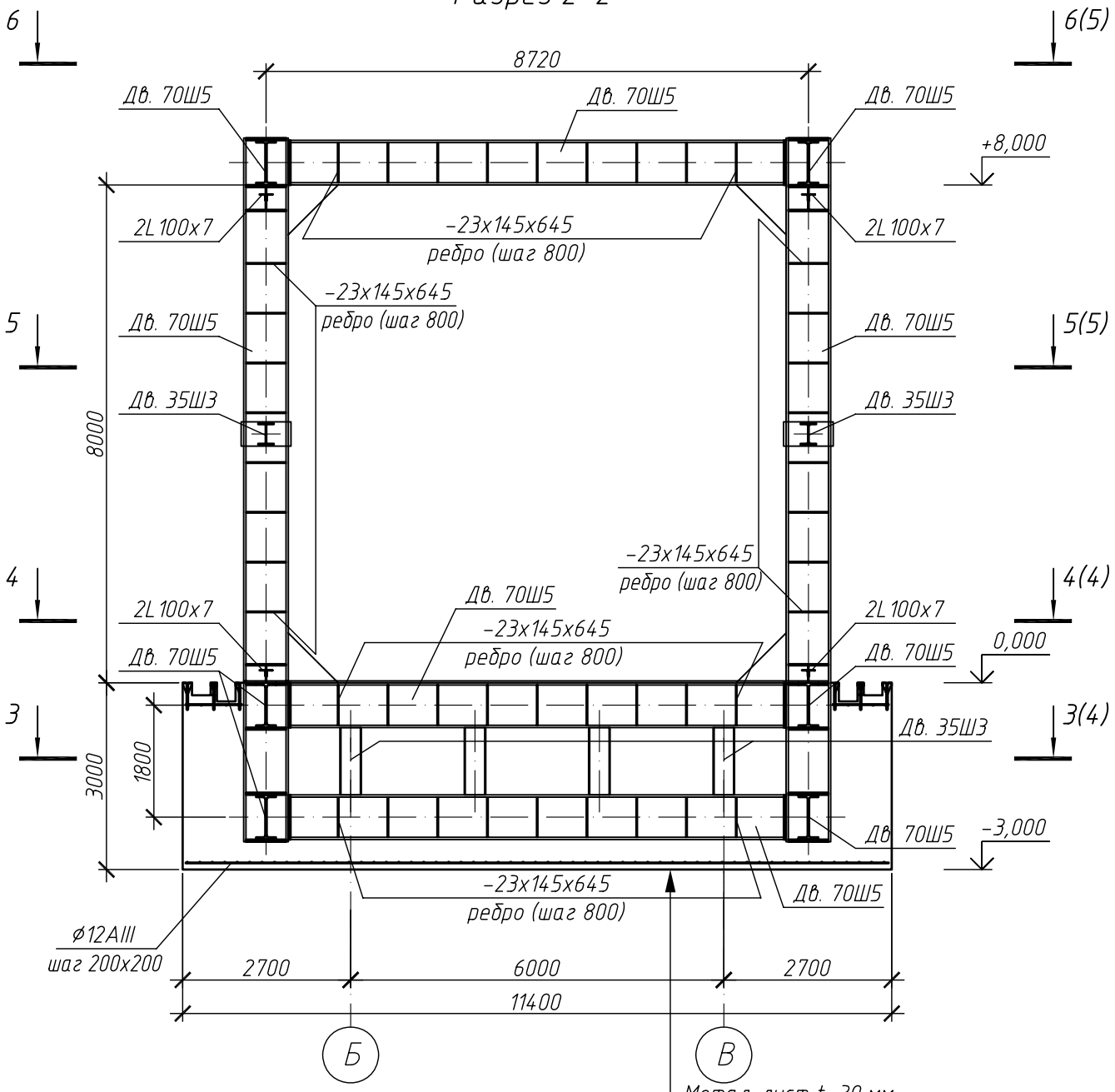

Разрез 1-1

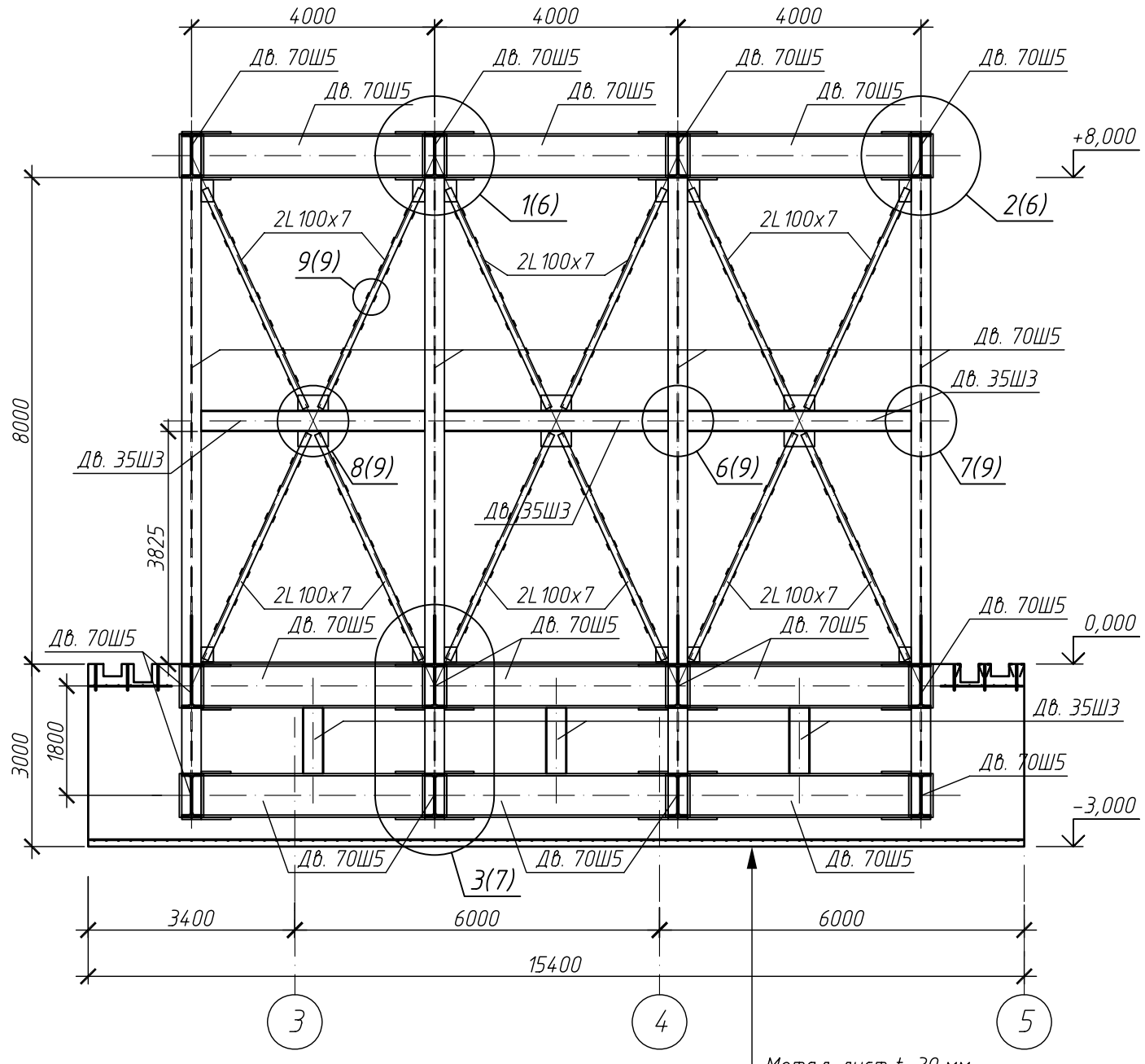

Метал. лист t=30 мм
Металлическая конструкция
испытательного стенда,
замоноличенная в бетон кл.В25
Мембрана Planter Standard
Щебень фр.20-40 – 300 мм

Метал. лист t=30 мм
Металлическая конструкция
испытательного стенда,
замоноличенная в бетон кл.В25
Мембрана Planter Standard
Щебень фр.20-40 – 300 мм

Примечания

1. Общие указания см. на листе 1.
2. Разрезы 1-1 и 2-2 замаркированы на листе 2.
3. Узлы сопряжения элементов металлической конструкции испытательного стенда см. на листах 6 ... 9.
4. Указания по монтажу металлических конструкций см. на листе 9.
5. Схемы армирования ж/б основания под металлическую конструкцию испытательного стенда см. на листе 10.
6. Устройство металлической конструкции испытательного стенда выполнять совместно с его монолитным ж/б основанием. Общий порядок производства работ см. лист общих данных.
7. Сводную спецификацию конструкций и материалов на устройство испытательного стенда см. на листе 11.

Изм.	Кол. уч.	Лист	№ док.	Подп.	Дата	РНФ 14-29-00172-1-КР.3			
						Здание с испытательным стендом по адресу: г.Пермь, ул.Академика Королева, 1			
						Здание с испытательным стендом	Стадия	Лист	Листов
							Р	3	
Разраб.		Лядов				Разрезы 1-1, 2-2.	ИМСС УрО РАН		
Проверил		Плотников							
Н.контр.		Лядов							

Взам. инв. №

Подп. и дата

Инв. № подл.

Формат А3